www.lacasadelaschimeneas.com.mx

2021-2022

CATÁLOGO LINEAL

CHIMENEAS ELÉCTRICAS

Landscape Pro ™ Multi 56"

MULTIVISTAS PRO ESPECIAL

La chimenea eléctrica más versátil del mercado

- **TAMAÑOS MÚLTIPLES: 44 ”| 56 ”| 68 ”| 80 ”| 96 ”**
- **PROFUNDIDADES DE INSTALACIÓN MÚLTIPLE: CARA LIMPIA INTEGRADA - EMPOTRADO PARCIAL 2x4 - MONTAJE EN PARED**
- **CONFIGURACIONES MÚLTIPLES: UNA CARA, ESQUINA IZQUIERDA, ESQUINA DERECHA Y 3 LADOS (BAHÍA)**
- **CONTROL DE LUZ MÚLTIPLE: COLOR DE LLAMA, COLOR DE EMBER Y COLOR DOWNLIGHTING**
- **COLORES DE LUZ MÚLTIPLE: ESPECTRO DE COLOR RGB COMPLETO EN TODAS LAS CARACTERÍSTICAS DE ILUMINACIÓN**

Hasta 12 configuraciones de instalación diferentes incluidas estándar en la caja!

Elija una hermosa instalación de un solo lado o sea creativo y diseñe la chimenea exactamente como desea en la pared de caracteristicas de tus sueños.

Landscape Pro ™ Multi 44"

Landscape Pro ™ Multi 44"

La nueva tecnología de llama multicolor de alta intensidad combinada con la iluminación y la iluminación descendente a juego crean una experiencia totalmente personalizable en el hogar.

¡Cientos de diferentes combinaciones de colores impresionantes para elegir!

CARACTERÍSTICAS ESTÁNDAR

ENCENDIENDO

- Nuevo Hybrid-FXTMTecnología de llama
- Imagen de llama hermosa y aleatoria
- Colores de llama RGB de alta intensidad
- Colores de cama RGB Ember
- Colores de iluminación descendente RGB
- Controlado o sincronizado individualmente
- Espectro de color completo en cada característica de luz
- Cama de ascuas activa

MEDIOS DE COMUNICACIÓN

- Medios de piedra acrílicos transparentes
- Cristales acrílicos de humo negro
- Madera flotante del cañón pintada a mano
- Juego de troncos: realismo muy detallado

CALOR

- Salida de calor de hasta 10,000 BTU
- Calentador de cerámica PTC de alta eficiencia

CONTROLES Y FUNCIONES

- Funciones básicas Controles manuales
- Control remoto de funciones completas
  - Rueda de color RGB
  - Barra deslizante de brillo
- Aplicación Modern Flames con todas las funciones

ACTUALIZACIONES OPCIONALES

MEDIOS ACTUALIZADOS

- Piedras de río – Set de 16 piezas
  - 6 opciones de color
- Vidrio refractario reflectante de ½"– Tarros de 10 lb.
  - 7 opciones de color
- Armarios empotrados y de montaje en pared

CONTROL OPCIONAL

- Termostato inalámbrico y control de pared completo

ILUMINACIÓN - CONTROL DE COLOR INDEPENDIENTE

Iluminación de espectro a todo color para llamas, lecho de ascuas e iluminación descendente

MEDIOS - ESTÁNDAR DE CONJUNTO DE REGISTRO PREMIUM

Juego de troncos Canyon Driftwood con cristales de glaciar ahumados y piedras transparentes

CALOR - 5,000 - 10,000 BTU

Calentador de cerámica de alta eficiencia de 120 V y 240 V

LLAMAS E ILUMINACIÓN	CALENTADOR DE 1500 VATIOS	CALENTADOR DE 3000 VATIOS
15 VATIOS	120 V 5,000 BTU	240 V 10,000 BTU
SIN CALOR	HASTA 400 PIES CUADRADOS	HASTA 800 PIES CUADRADOS

LA CASA DE LAS CHIMENEAS

Las chimeneas múltiples Landscape Pro ™ están equipadas con calentadores ajustables controlados por control remoto o aplicación de teléfono. El control de pared inalámbrico tiene controles del termostato.

ACTUALIZAR MEDIOS

Medios de vidrio reflectante de primera calidad y piedras del río Colorado

Poseidón Azul | Krystallo Diamante | Vesper Negro | Apolo Bronce | Terra Cobre | Ámbar Diamante | Adriático Topacio

Negro | Lavado gris | Plata | marrón | rojo | blanco

CONTROLES ESTANDAR

CONTROL REMOTO Y CONTROL MANUAL

LA CASA DE LAS CHIMENEAS

COMPLETO DESTACADO

APLICACIÓN Wi-Fi

CONTROLES DE ACTUALIZACIÓN

PARED INALAMBRICA

CONTROL TERMOSTATO

MÚLTIPLES INSTALACIONES: MÁS DE 12 CONFIGURACIONES DIFERENTES

PROFUNDIDADES DE INSTALACIÓN MÚLTIPLE:

- CARA LIMPIA INTEGRADA
- RECESO PARCIAL 2x6
- MONTAJE EN PARED

MULTI CONFIGURACIONES:

- UNILATERAL
- ESQUINA IZQUIERDA
- ESQUINA DERECHA
- 3 LADOS (BAHÍA)
- MONTAJE EN PARED
- EMPOTRADO (2X4)
- GABINETE DE PARED
- GABINETE DE FLOTADOR

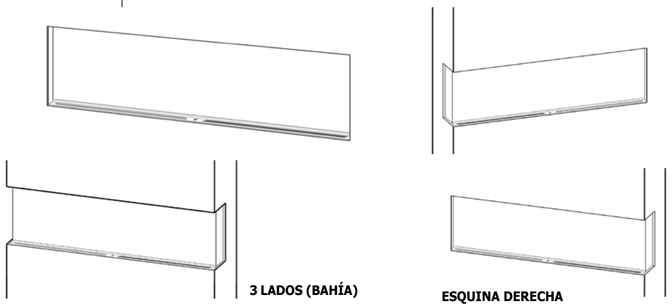

3 LADOS (BAHÍA)

ESQUINA DERECHA

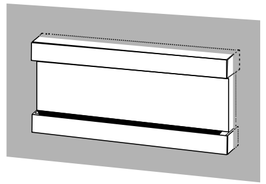

INCORPORADO EMPOTRADO (2X4)

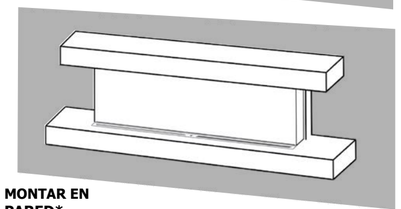

MONTAR EN PARED*

* La repisa y los accesorios se venden por separado

MODEL & CONFIGURATION		VIEWING AREA			FIREBOX DIMENSIONS					
MODEL #	CONFIGURATION	A FRONT GLASS WIDTH	B SIDE GLASS WIDTH	C GLASS HEIGHT	D OVERALL WIDTH	E OVERALL HEIGHT	F OVERALL DEPTH	G BOTTOM TO VIEWING	H TOP TO VIEWING	I BACK TO VIEWING
LPM-4416	SINGLE SIDED	43.875"	-	15.5"	44"	24.875"	11.5"	4.5"	4.5"	-
	CORNER (L/R)	43.875"	5	15.5"	44"	24.875"	11.5"	4.5"	4.5"	4.125"
	3-SIDED (BAY)	43.875"	5	15.5"	44"	24.875"	11.5"	4.5"	4.5"	4.125"
LPM-5616	SINGLE SIDED	55.875"	-	15.5"	56"	24.875"	11.5"	4.5"	4.5"	-
	CORNER (L/R)	55.875"	5	15.5"	56"	24.875"	11.5"	4.5"	4.5"	4.125"
	3-SIDED (BAY)	55.875"	5	15.5"	56"	24.875"	11.5"	4.5"	4.5"	4.125"
LPM-6816	SINGLE SIDED	67.875"	-	15.5"	68"	24.875"	11.5"	4.5"	4.5"	-
	CORNER (L/R)	67.875"	5	15.5"	68"	24.875"	11.5"	4.5"	4.5"	4.125"
	3-SIDED (BAY)	67.875"	5	15.5"	68"	24.875"	11.5"	4.5"	4.5"	4.125"
LPM-8016	SINGLE SIDED	79.875"	-	15.5"	80"	24.875"	11.5"	4.5"	4.5"	-
	CORNER (L/R)	79.875"	5	15.5"	80"	24.875"	11.5"	4.5"	4.5"	4.125"
	3-SIDED (BAY)	79.875"	5	15.5"	80"	24.875"	11.5"	4.5"	4.5"	4.125
LPM-9616	SINGLE SIDED	95.875"	-	15.5"	96"	24.875"	11.5"	4.5"	4.5"	-
	CORNER (L/R)	95.875"	5	15.5"	96"	24.875"	11.5"	4.5"	4.5"	4.125"
	3-SIDED (BAY)	95.875"	5	15.5"	96"	24.875"	11.5"	4.5"	4.5"	4.125

VISTA FRONTAL

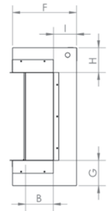

VISTA LATERAL

Landscape Pro 56"

MULTIVISTAS PRO ESPECIAL

Las suites Modern Flames Landscape Pro ™ Multi Studio están ingeniosamente diseñadas y fabricadas en Estados Unidos. Estas repisas están diseñadas específicamente para nuestro Landscape Pro ™ Multi, ya sea para montaje en pared o empotrado. Construidas con maderas sólidas y duras, las suites Studio están disponibles en un espresso clásico o en un grado de pintura blanca listas para que los aficionados al bricolaje las terminen por sí mismos. Para aplicaciones de montaje en pared, simplemente coloque el Landscape Pro ™ Multi en la pared y luego coloque los soportes de montaje Suites para las piezas superior e inferior. En una instalación empotrada, el Landscape Pro ™ Multi se empotrará en la pared de 2" x 4". La chimenea adicional que queda expuesta de la pared se rematará con los muebles de madera superior e inferior. Estas Studio Suites son la manera perfecta de rematar esta chimenea eléctrica con todas las funciones.

Landscape Pro ™ Multi 80"

CARACTERÍSTICAS ESTÁNDAR

- FX híbrido Tecnología de llama
- Juego de troncos: realismo muy detallado
- Iluminación de llama, cama de ascuas y plumón controladas, de forma independiente o juntos
- 2 estilos diferentes de piedra de cama de ascuas
- Área de visualización de llamas completa
- Instalación de cara limpia completamente terminada
- Acabado TrimKit incluido
- Calentador variable de 5,000 BTU
- Controles de llamas variables
- Control remoto
- Controles manuales ocultos
- Controles Wi-Fi con Aplicación Modern Flames

MULTIVISTAS PRO ESPECIAL

Especificaciones de dimensión

ESPECIFICACIONES DIMENSIONALES DEL MANTEL DE MONTAJE EN PARED EMPOTRADO

Part #	Width	Heigth	Depth
RWC-44LPM-(ESP/RTF)	58.5	28	10.25
RWC-56LPM-(ESP/RTF)	70.5	28	10.25
RWC-68LPM-(ESP/RTF)	82.5	28	10.25
RWC-80LPM-(ESP/RTF)	94.5	28	10.25

ESPECIFICACIONES DIMENSIONALES DEL MANTEL DE MONTAJE EN PARED

Part #	Width	Heigth	Depth
WMC-44LPM-(ESP/RTF)	58.5	28	14.5
WMC-56LPM-(ESP/RTF)	70.5	28	14.5
WMC-68LPM-(ESP/RTF)	82.5	28	14.5
WMC-80LPM-(ESP/RTF)	94.5	28	14.5

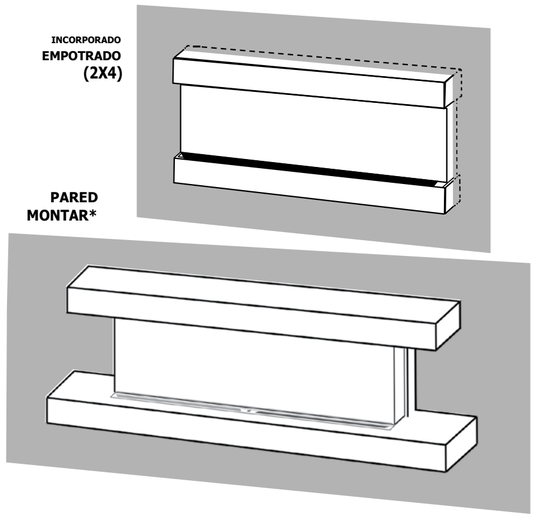

Landscape Pro Slim 56"

LANDESCAPE GRAN VISTA PRO SLIM

Chimenea eléctrica empotrada de cara limpia

La chimenea eléctrica Landscape Pro ™ Slim es la opción perfecta para cualquier cliente que busque una apariencia sin marco única instalada en una pared de 2" x 6". Este nuevo modelo Slim de la serie Landscape Pro ™ presenta una llama controlada de forma independiente más iluminación hacia arriba y hacia abajo con un área de visualización de borde a borde. Este modelo de la serie Pro cuenta con la NUEVA tecnología de llama Hybrid-FX ™, iluminación LED de alta intensidad y lecho de brasas activo, troncos de madera flotante y controles Wi-Fi, todo como características estándar. El Landscape Pro Slim cuenta con un calentador de 5000 BTU, control remoto e inalámbrico y viene en 5 tamaños lineales,
44 "| 56 "| 68 "| 80 "| 96 ".

Landscape Pro Slim 56"

CARACTERÍSTICAS ESTÁNDAR

- FX híbrido Tecnología de llama
- Juego de troncos: realismo muy detallado
- Iluminación de llama, cama de ascuas y plumón controladas, de forma independiente o juntos
- 2 estilos diferentes de piedra de cama de ascuas
- Área de visualización de llamas completa
- Instalación de cara limpia completamente terminada
- Acabado TrimKit incluido
- Calentador variable de 5,000 BTU
- Llamas variables
- Control remoto
- Controles manuales ocultos
- Controles Wi-Fi con Aplicación Modern Flames

LANDSCAPE PRO™ SERIE SLIM

Troncos de madera flotante y cama de ascuas acrílicas incluidas estándar

Chimenea disponible en 5 anchos lineales estándar: 44 " 56 " 68 " 80 " 96 "

Colores de cama de llamas y ascuas: varias combinaciones de colores disponibles y controlados de forma independiente

Viene de serie con 2 tipos de medios acrílicos: ahumado y transparente

Landscape Pro Slim 56"

LANDSCAPE GRAN VISTA PRO SLIM

Especificaciones de dimensión

LANDSCAPE PRO SLIM DIMENSIONAL SPECS

Model Number	A	B	C	D	E	FRAMING W x H x D
LPS-4414	14" (356mm)	43-3/4" (1111mm)	6" (152mm)	23-3/4" (603mm)	44-1/4" (1124mm)	44-1/2" (1303mm) x 24" (610mm) x 5-1/2" (140mm)
LPS-5614	14" (356mm)	55-3/4" (1416mm)	6" (152mm)	23-3/4" (603mm)	56-1/4" (1429mm)	56-1/2" (1435mm) x 24" (610mm) x 5-1/2" (140mm)
LPS-6814	14" (356mm)	67-3/4" (1721mm)	6" (152mm)	23-3/4" (603mm)	68-1/4" (1734mm)	68-1/2" (1740mm) x 24" (610mm) x 5-1/2" (140mm)
LPS-8014	14" (356mm)	79-3/4" (2026mm)	6" (152mm)	23-3/4" (603mm)	80-1/4" (2038mm)	80-1/2" (2045mm) x 24" (610mm) x 5-1/2" (140mm)
LPS-9614	14" (356mm)	95-3/4" (2432mm)	6" (152mm)	23-3/4" (603mm)	96-1/4" (2445mm)	96-1/2" (2451mm) x 24" (610mm) x 5-1/2" (140mm)

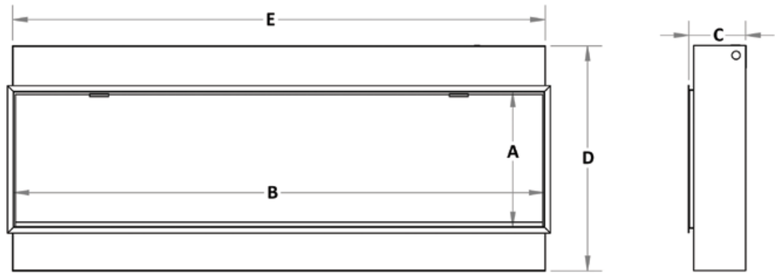

LANDSCAPE PRO SLIM - PANTALLA DE MALLA OPCIONAL INVISIBLE SIN BRILLO

Pantalla de malla invisible antideslumbrante opcional, en lugar del frente de vidrio.

De cerca

CONTROL REMOTO Y CONTROL MANUAL

COMPLETO DESTACADO

APLICACIÓN Wi-Fi

CONTROL DE ACTUALIZACIÓN

PARED INALAMBRICA

CONTROL TERMOSTATO

SPS-50B

SPECT SLIM PRO

Chimenea eléctrica empotrada o empotrada en la pared

El nuevo Spectrum Slimline de Modern Flames ha renovado la categoría de chimeneas eléctricas empotradas. Esta chimenea eléctrica de instalación de 2 "x 4" o de montaje en pared ha eliminado el gran marco de vidrio negro y está rematada con un elegante borde de 5/8 "para maximizar el área de visualización. Madera dura o baldosas y terminar hasta la apertura de la chimenea sin perder de vista la facilidad de servicio. El SpectrumSlimline presenta una llama de alta intensidad y una iluminación de lecho de brasas que muestra nuestra nueva tecnología de llama Hybrid-FX ™ controlada de forma independiente con 12 opciones de color diferentes. Otras características estándar incluyen calor variable y termostático, controles de motor variables, temporizador, botón pulsador y controles remotos. Los medios de cristal acrílico y los troncos de madera flotante son medios estándar y el Spectrum Slimline está disponible en tamaños de 50 ", 60", 74 "y 100".

SPS-74B

CARACTERÍSTICAS ESTÁNDAR

- FX híbridoTM Tecnología de llama
- Juego de troncos: realismo muy detallado
- Combinaciones de llama de 12 colores con iluminación Ember Bed & Down
- Cama de brasas de vidrio glaciar
- Tecnología de llama LED de bajo consumo
- Controles de botones táctiles
- Nuevo control remoto elegante
- Se puede instalar debajo de un televisor
- Calor variable con termostato
- Controles de llama variables
- Enchufe de 120 voltios
- Hágalo usted mismo Instrucciones de instalación

SERIE SPECTRUM SLIMLINE

Combinaciones independientes de colores de cama de llama y ascuas

El panel de control de 6 botones está ubicado en la parte superior derecha de la chimenea e incluye un termostato de lectura digital. De derecha a izquierda, el botón # 1 enciende o apaga la chimenea. El botón # 2 controla las luces de la cama de brasas. # 3 controla los colores de la llama # 4 enciende o apaga el calentador. El botón # 5 controla la configuración del temporizador para apagar la chimenea en el momento seleccionado.
Y el botón # 6 ajusta la temperatura deseada del calentador.

12 colores de lecho de llama y ascuas controlados de forma independiente: se muestran ejemplos a continuación

Cama Blue Flames & Blue Ember

Cama Blue Flames & Orange Ember

Llamas naranjas y cama de ascuas naranja

Cama Gold Flames & Gold Ember

Green Flames & Green Ember Bed

Magenta Flames & Magenta Ember Bed

Cama Pink Flames & Blue Ember

Cama de llamas rojas y ascuas rojas

Cama Purple Flames & Blue Ember

Cama de llamas naranjas y ascuas azules

Cama Gold Flames & Green Ember

Cama Purple Flames & Purple Ember

SPECT SLIM PRO

Especificaciones de dimensión

ESPECIFICACIONES DIMENSIONALES DEL ESPECTRO SLIMLINE

MODELO	A	B	C	D	E	F	G	H	DIMENSIONES DE APERTURA TERMINADAS ANCHO x ALTO x PROFUNDIDAD
SPS-50B	49-3/4" (1264mm)	17" (130mm)	4-3/4" (121mm)	48-5/8" (1235mm)	16-1/8" (410mm)	4" (102mm)	46" (1168mm)	12" (305mm)	48-7/8"(1242mm) x 16-1/4" (413mm) x 4" (102mm) mínimo
SPS-60B	59-3/4" (1518mm)	17" (130mm)	4-3/4" (121mm)	58-5/8" (1489mm)	16-1/8" (410mm)	4" (102mm)	55-13/16" (1418mm)	12" (305mm)	58-7/8"(1496mm) x 16-1/4" (413mm) x 4" (102mm) mínimo
SPS-74B	73-3/4" (1873mm)	17" (130mm)	4-3/4" (121mm)	72-5/8" (1845mm)	16-1/8" (410mm)	4" (102mm)	69-3/4" (1772mm)	12" (305mm)	72-7/8"(1851mm) x 16-1/4" (413mm) x 4" (102mm) mínimo
SPS-100B	99-3/4" (2534mm)	17" (130mm)	4-3/4" (12mm)	98-5/8" (2505mm)	16-1/8" (410mm)	4" (102mm)	95-7/8" (2435mm)	12" (305mm)	98-7/8"(2512mm) x 16-1/4" (413mm) x 4" (102mm) mínimo

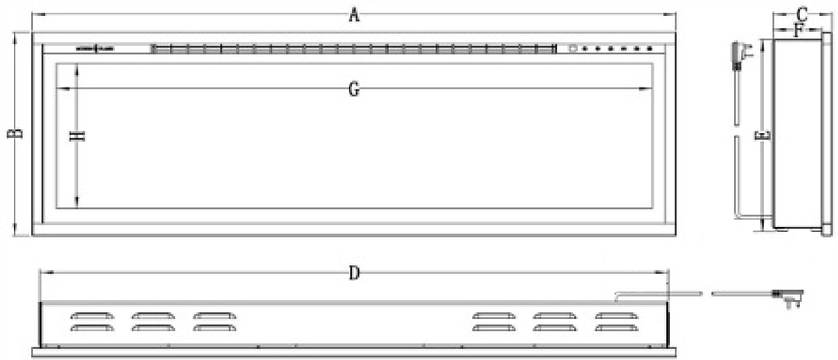

CONTROL REMOTO

Controles separados para encender / apagar calor variable y llama variable, con independiente colores variables de la cama dela llama y de la brasa.

Sala de exhibición 1

Centro comercial Interlomas

Teléfono: 01 (55) 52906266
Blv. Interlomas No. 5, sección y local 7
Col. Lomas Anahuac, C.P. 52786, entre
Magnocentro y Blv. Interlomas
Huixquilucan, Edo. de México

Sala de exhibición 2

Centro comercial Plaza Victoria

Teléfono: 01 (55) 52472032
Av. Jesús del Monte No. 39, interior 29
Col. Jesús del Monte, C.P. 52764
Huixquilucan, Edo. de México

Sala de exhibición 3

Centro Comercial Espacio Esmeralda

Teléfono: 01 (55) 53080202
Av. Dr. Jorge Jiménez Cantú S/N
Fraccionamiento Bosque Esmeralda, Local 32
(donde Walmart)
Huixquilucan, Edo. de México, C.P. 52930